«КБ Кулибин»

Покрасочная камера модели ОКВ 3000(2000).

Руководство по сборке.

Санкт-Петербург

СОДЕРЖАНИЕ:

Лист

1. *Рис. 1 Вид покрасочной камеры в сборе…….3*
2. *Рис. 2 Сборка покрасочной камеры……3*
3. *Перечень деталей покрасочной камеры……4*
4. *Порядок сборки покрасочной камеры…….5*
5. *Установка покрасочной камеры по уровню.……10*
6. *Герметизация покрасочной камеры…….11*

Уважаемый покупатель! Благодарим Вас за покупку.
Просим внимательно изучить инструкцию по сборке купленного Вами изделия.

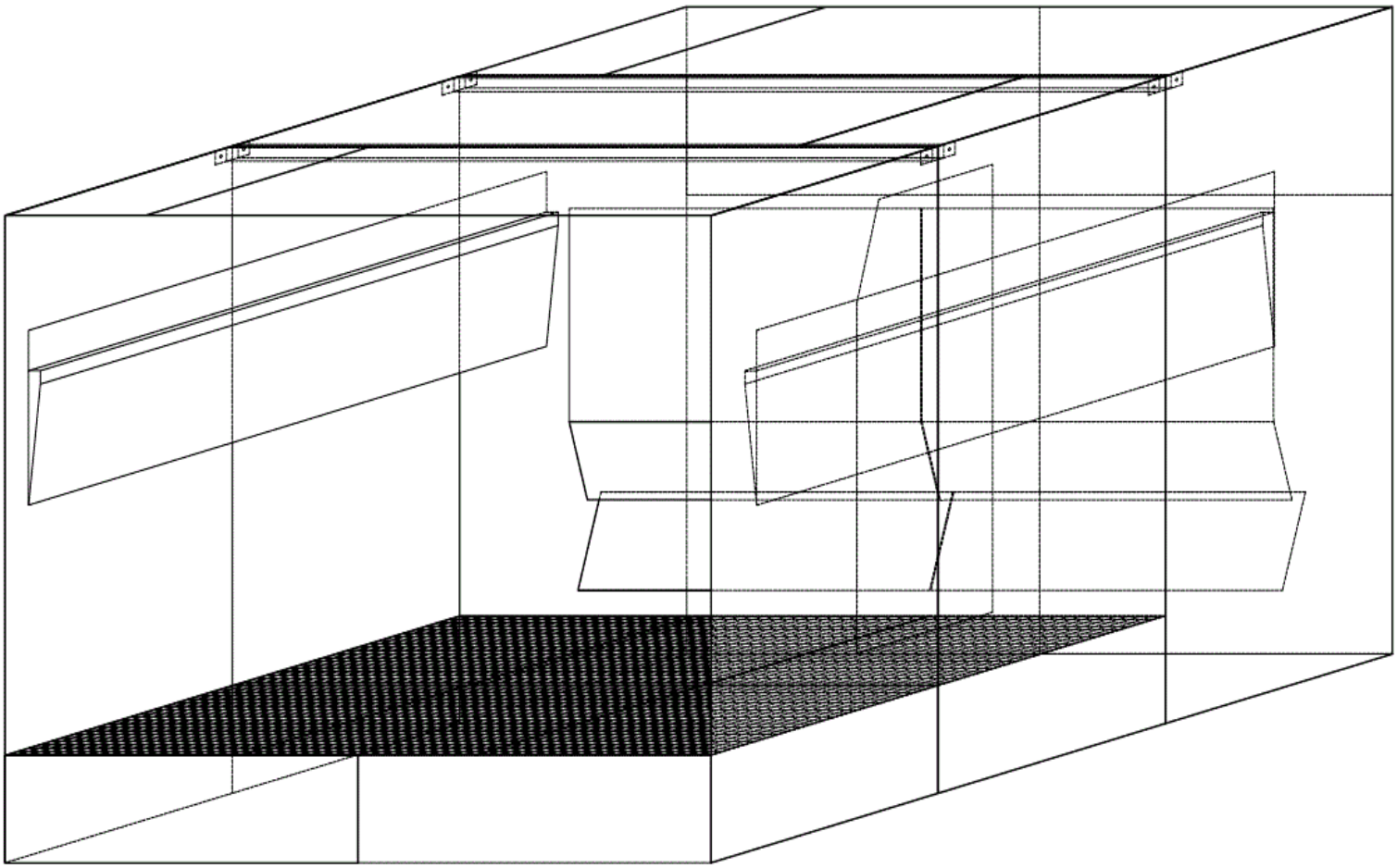

Рис.1 Покрасочная камера в сборе.

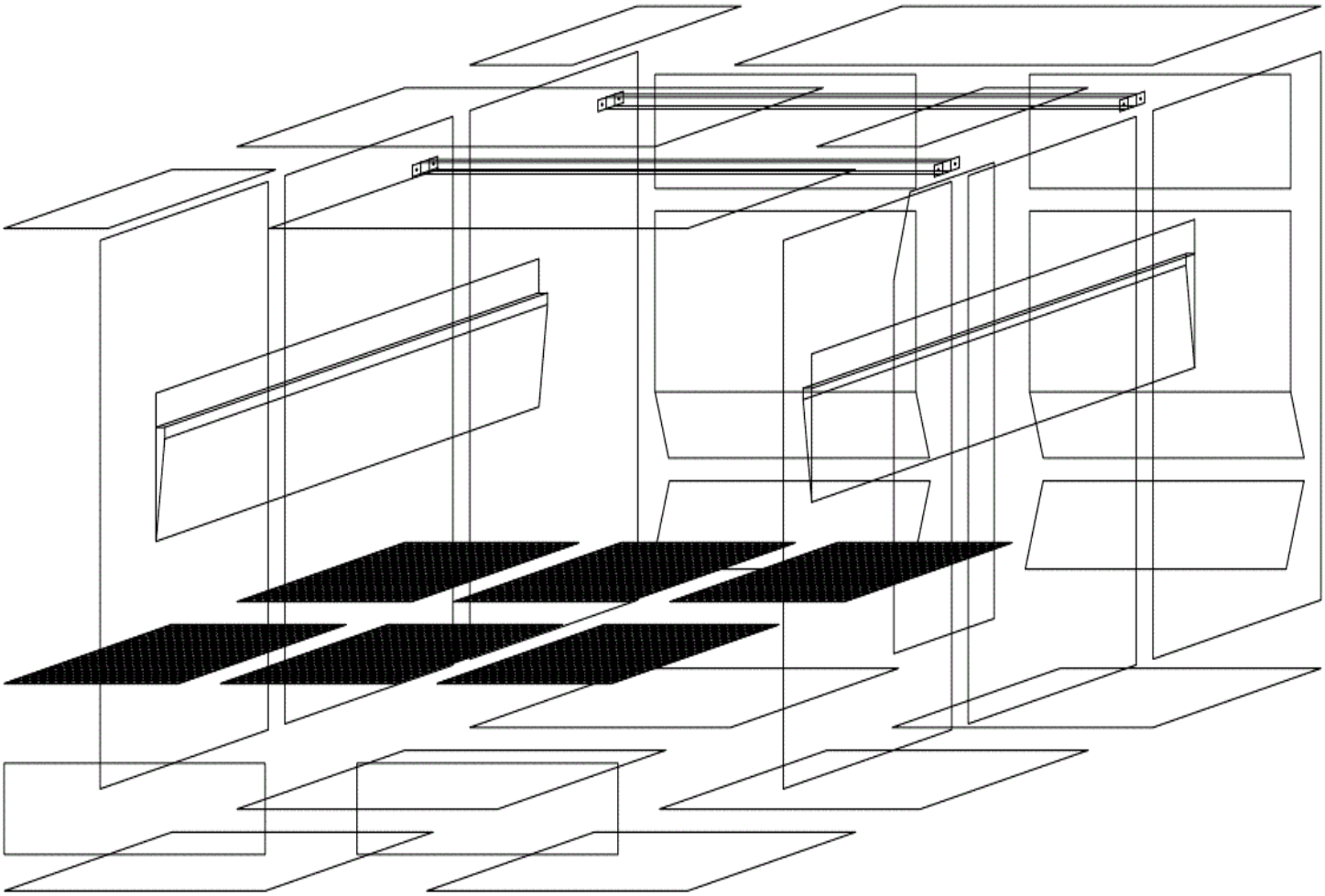

Рис.2 Сборка покрасочной камеры.

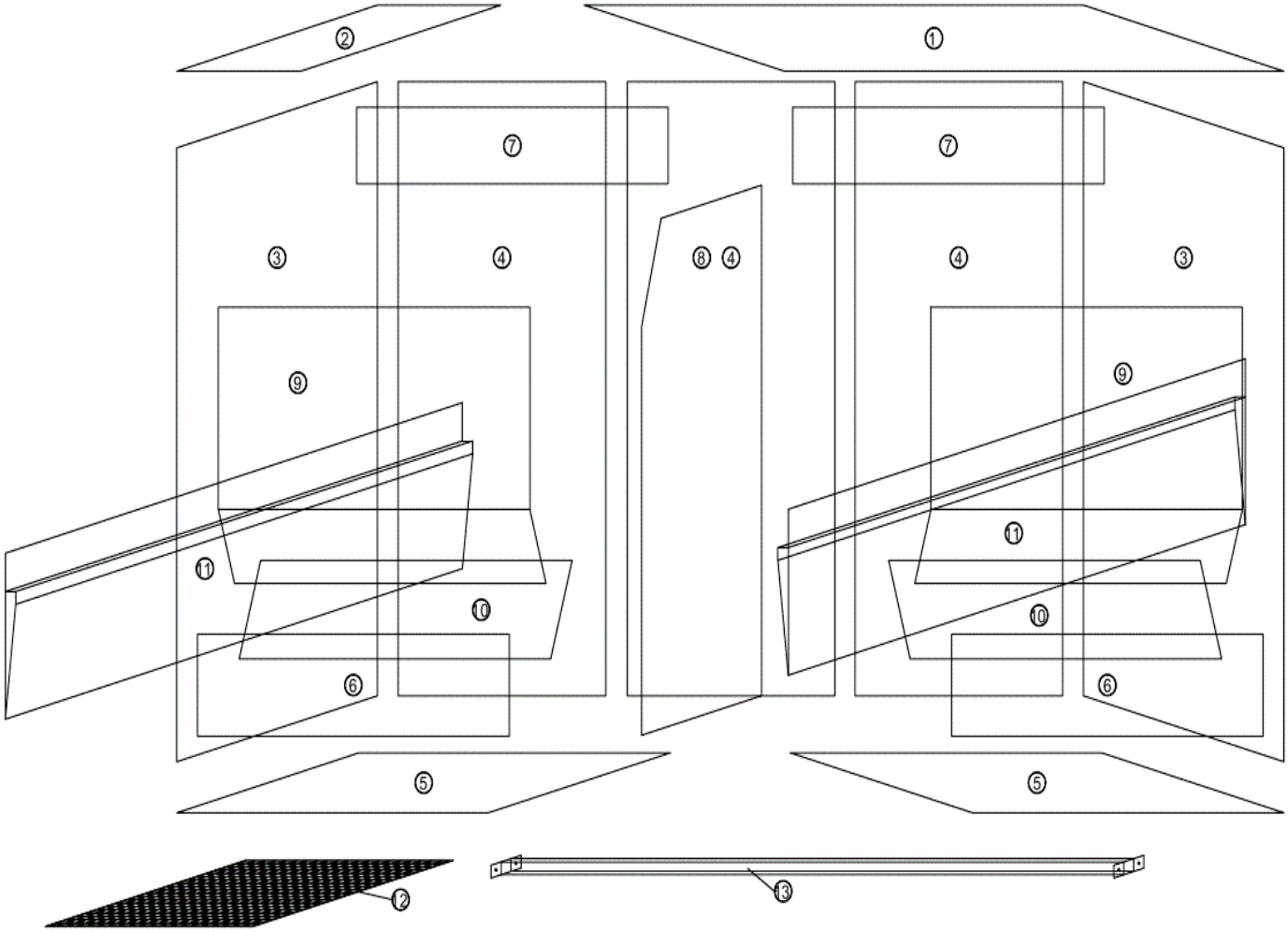

Рис.3 Деталировка покрасочной камеры.

Перечень деталей покрасочной камеры.

1. *Крыша Деталь 1-3шт.*
2. *Крыша Деталь 2-3шт.*
3. *Боковая часть. Деталь левая-3шт. Деталь правая- 3шт.*
4. *Задняя стенка-3шт.*
5. *Дно нижней ванны-6шт.*
6. *Лобовая часть нижней ванны-2шт.*
7. *Верхняя лобовая часть камеры-2шт.*
8. *Средник-1шт.*
9. *Основной отбойник -2шт.*
10. *Нижний отбойник-2шт.*
11. *Боковой отбойник-2шт.*
12. *Сетчатое дно-6шт.*
13. *Балка-2шт.*

Порядок сборки покрасочной камеры.

1)Соединить между собой детали 4 (3шт.), для сборки (и далее везде кроме дополнительно указанных соединений) использовать болт Din933 M8x16мм, шайба 2шт., гайка 1шт.

Сборка деталей производить горизонтально на полу помещения.

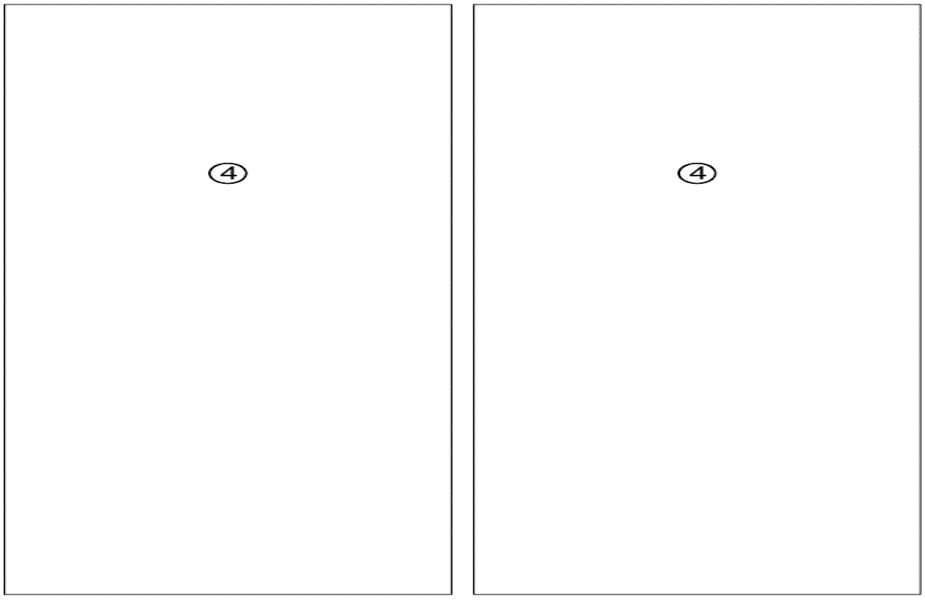

Рис.4 Сборка задней стенки.

2)Деталь 1 крыши соединить с правой боковой частью 3.

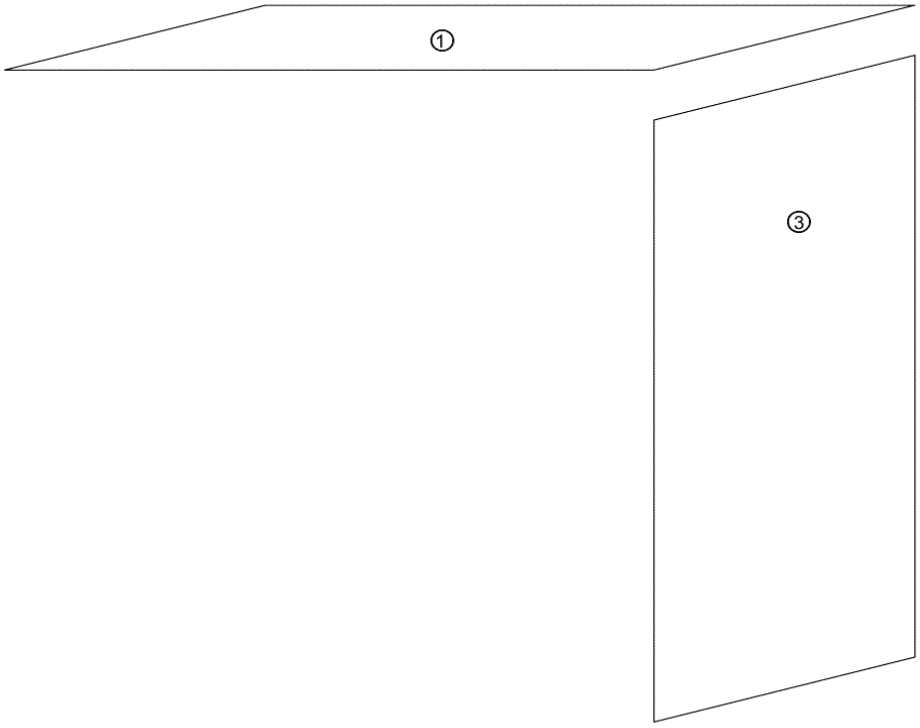

Рис.5 Сборка частей крыши с правой боковиной(2шт.)

3)Деталь 2 крыши соединить с левой боковой частью 3.

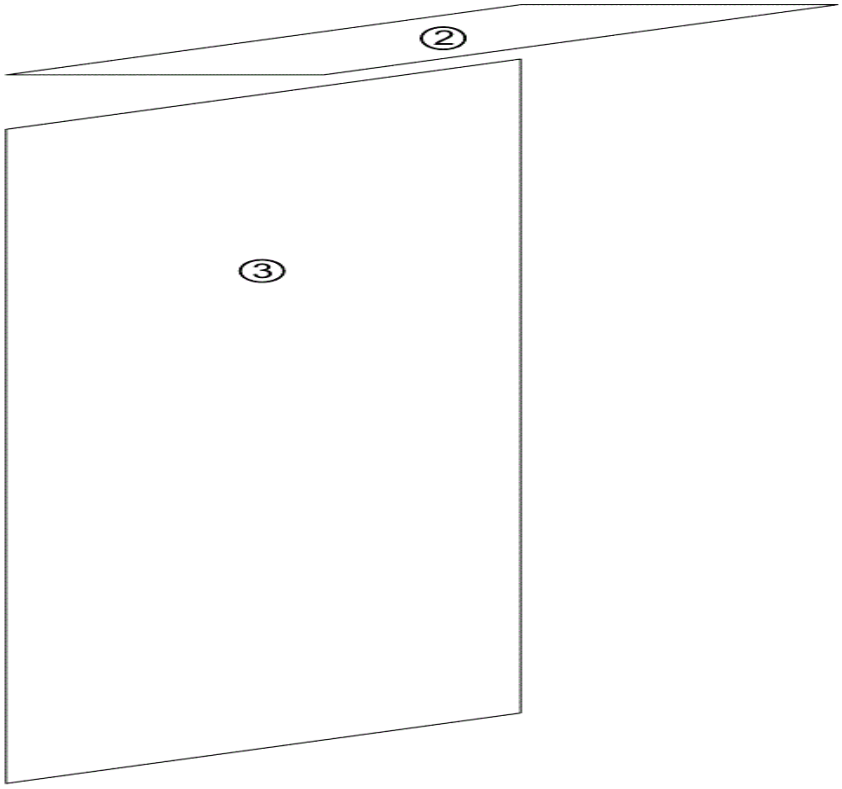

Рис.6 Сборка частей крыши с левой боковиной(2шт.)

4)Деталь 1 крыши соединить с левой боковой частью 3.

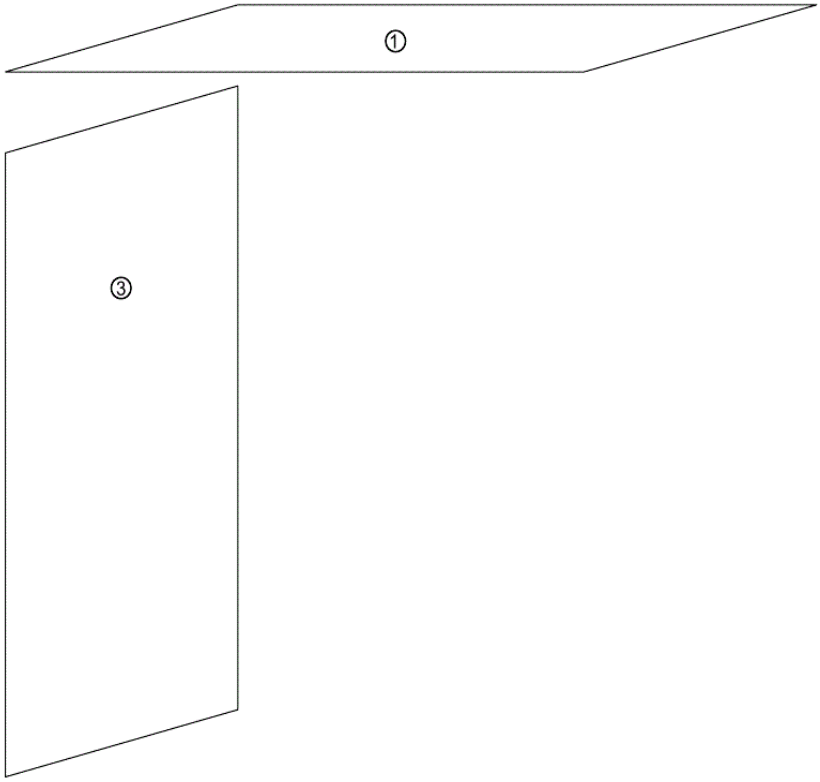

Рис.7 Сборка частей крыши с левой боковиной(1шт.)

5)Деталь 1 крыши соединить с правой боковой частью 3.

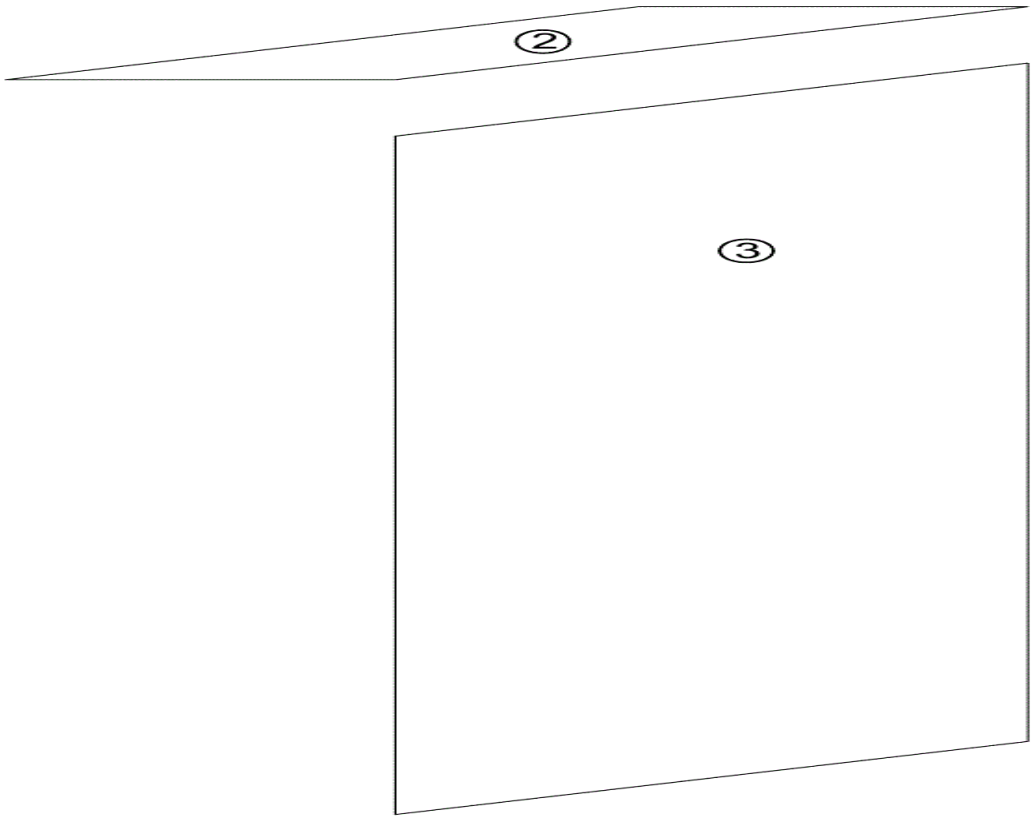

Рис.8 Сборка частей крыши с правой боковиной(1шт.)

6) Собранные детали 1 и 3 (прав.); 2 и 3 (лев.) соединить с собранной задней стенкой (детали 4, 3шт.). При сборке задняя стенка находится на полу помещения.

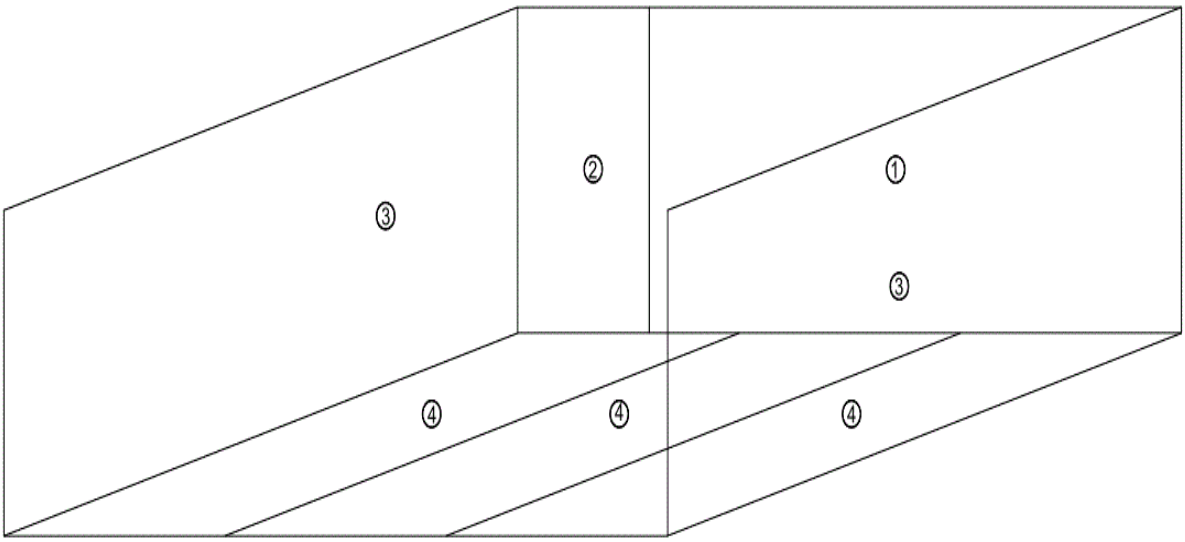

Рис.9 Сборка крыши, задней стенки и боковин.

7) Соединить детали 5 дна нижней ванны (2шт.) установив между ними средник.

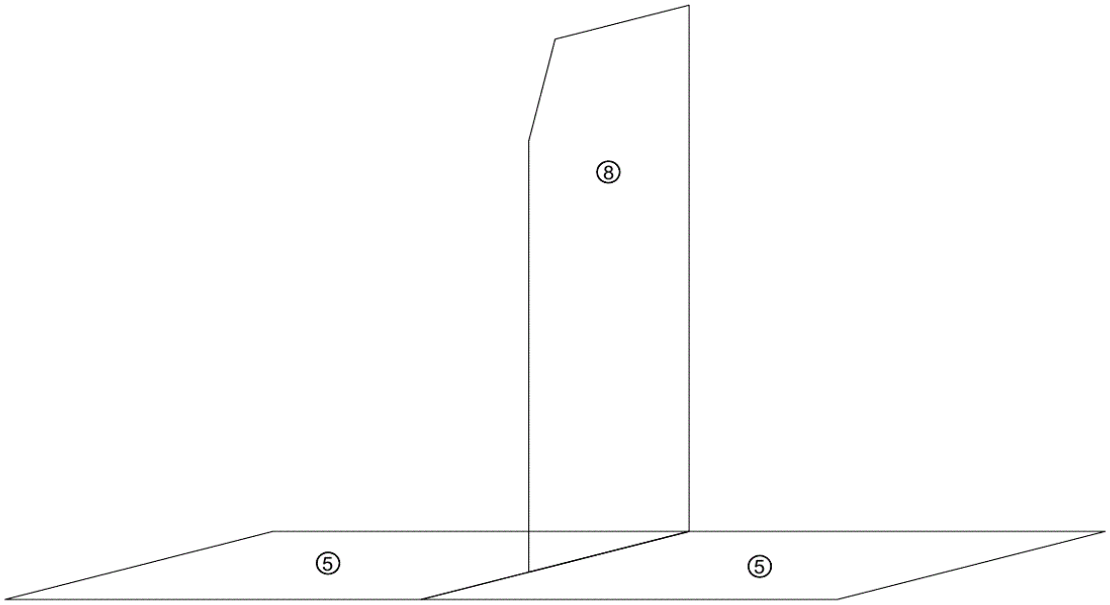

Рис.10 Сборка деталей дна 5 со средником 8.

8)Соединить детали 5 дна нижней ванны с боковыми частями 3 и задней стенкой, для установки болтов соединения дна и задней стенки приподнять нижнюю часть покрасочной камеры и поставить на прокладки.

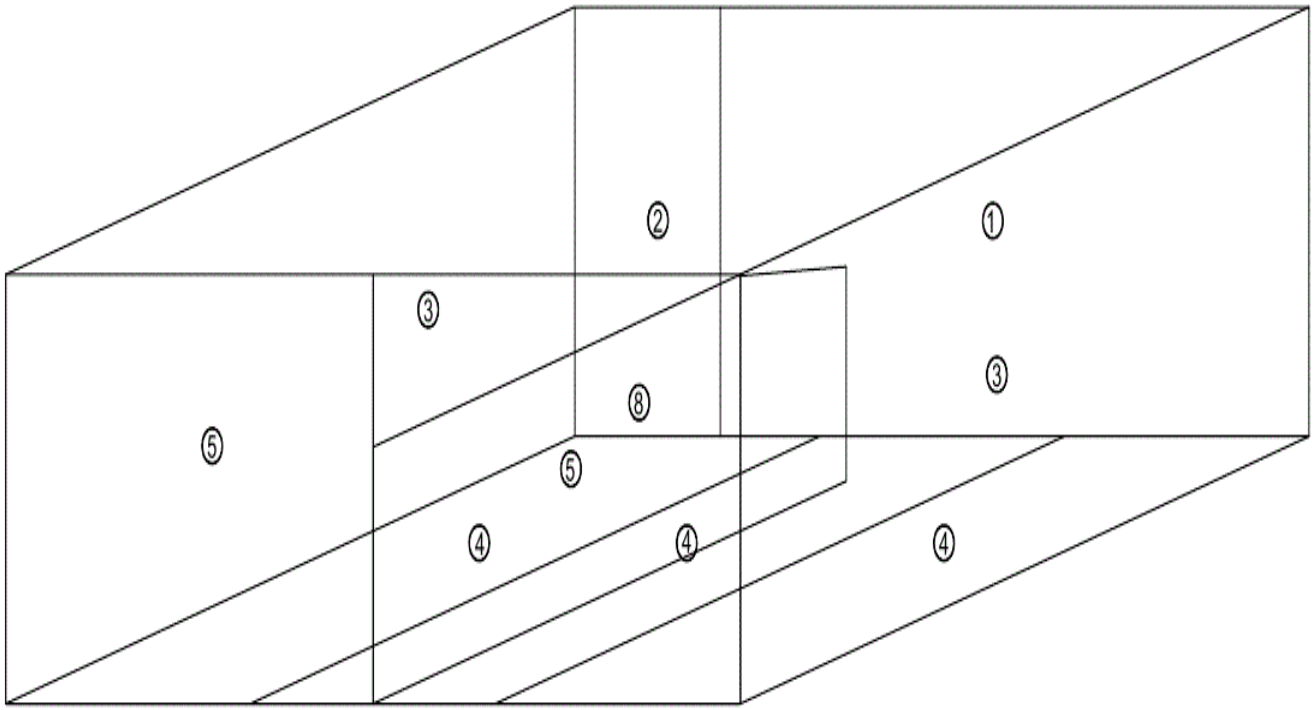

Рис.11 Соединение деталей дна нижней ванны 5 и боковых частей 3.

9)Поднять камеру и установить на дно.

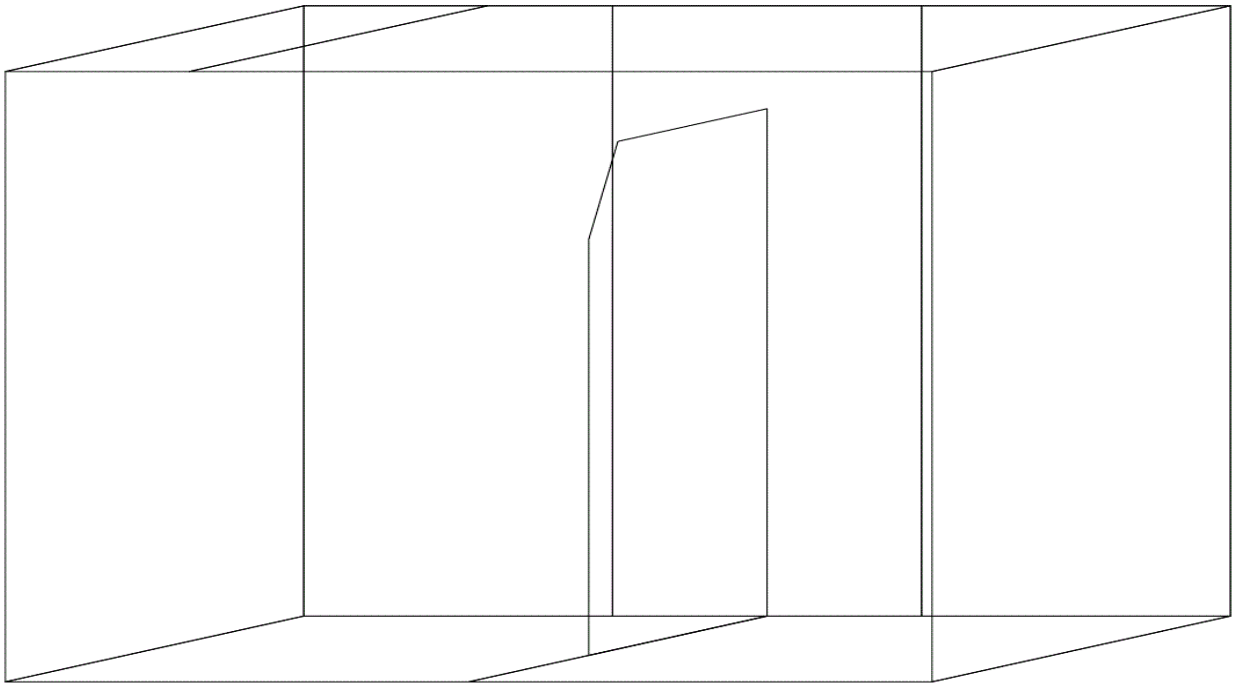

Рис.12 Установка камеры на дно.

10)Соединить средник и заднюю стенку.

11)Соединить верхнюю лобовую часть 7 (2 детали) с крышей (детали 1,2) и средником 8

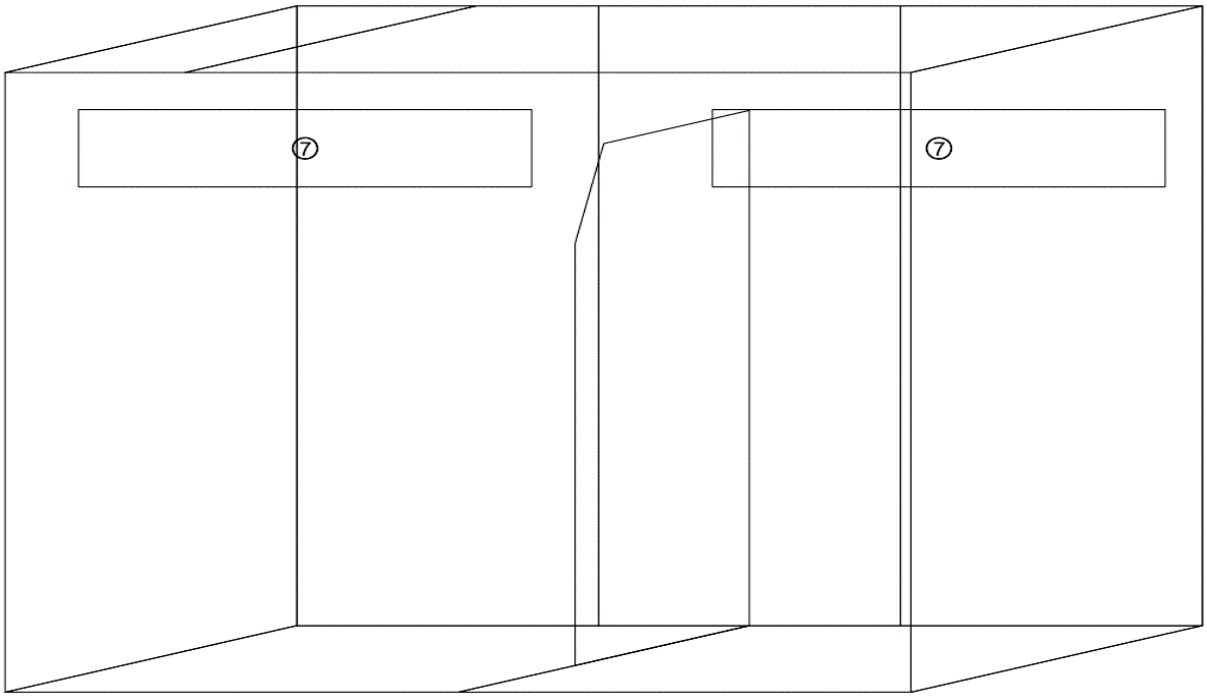

Рис.13 Установка верхних лобовых частей камеры.

12) Соединить верхнюю лобовую часть 7 (2-е детали) с боковыми частями 3.

13) Установить основной отбойник 9 (2-е детали), соединив с боковыми частями 3 и средником 8. При соединении с средником использовать болты М8х20мм.

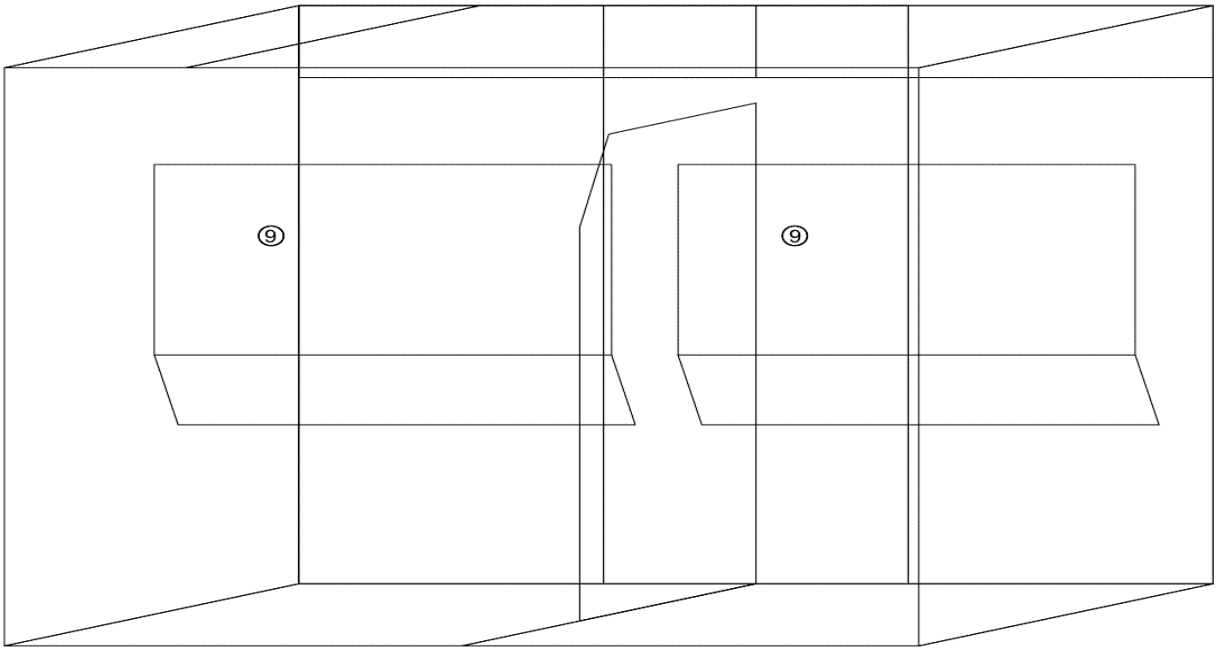

Рис.14 Установка основных отбойников.

14) Установить нижний отбойник 10(2-е детали), соединив с боковыми частями 3 и средником 8. При соединении со средником использовать болты М8х20мм.

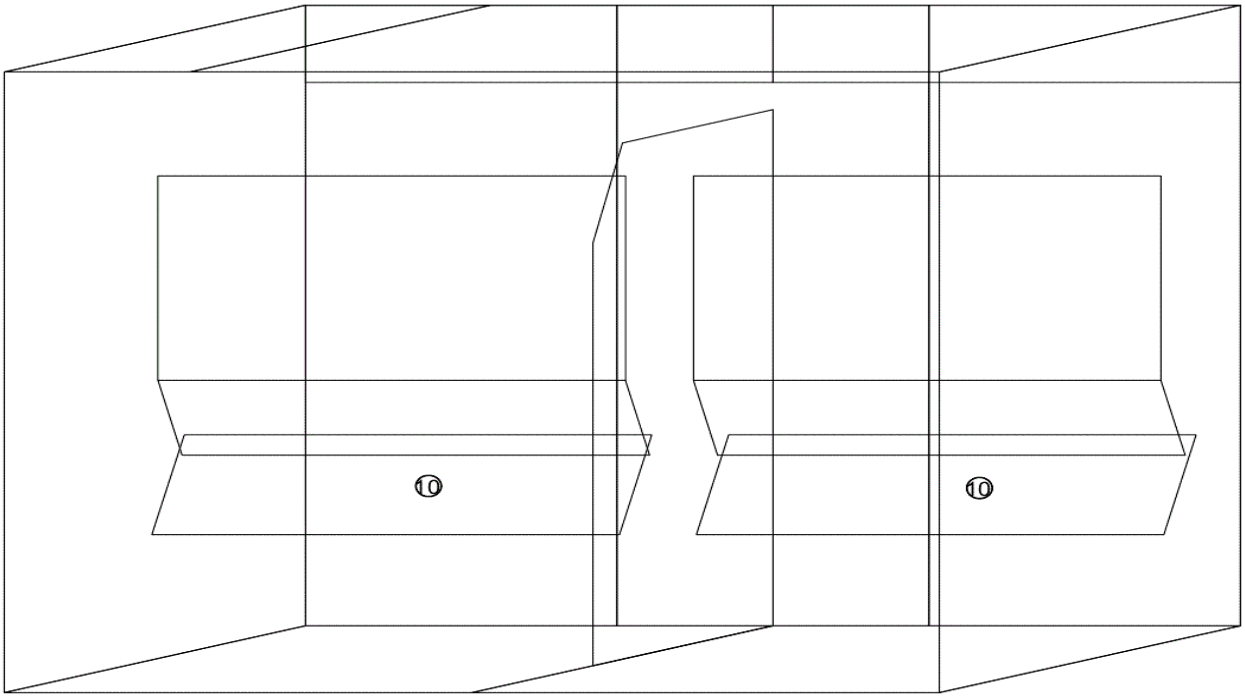

Рис.15 Установка нижних отбойников.

15) Соединение доп. секций.

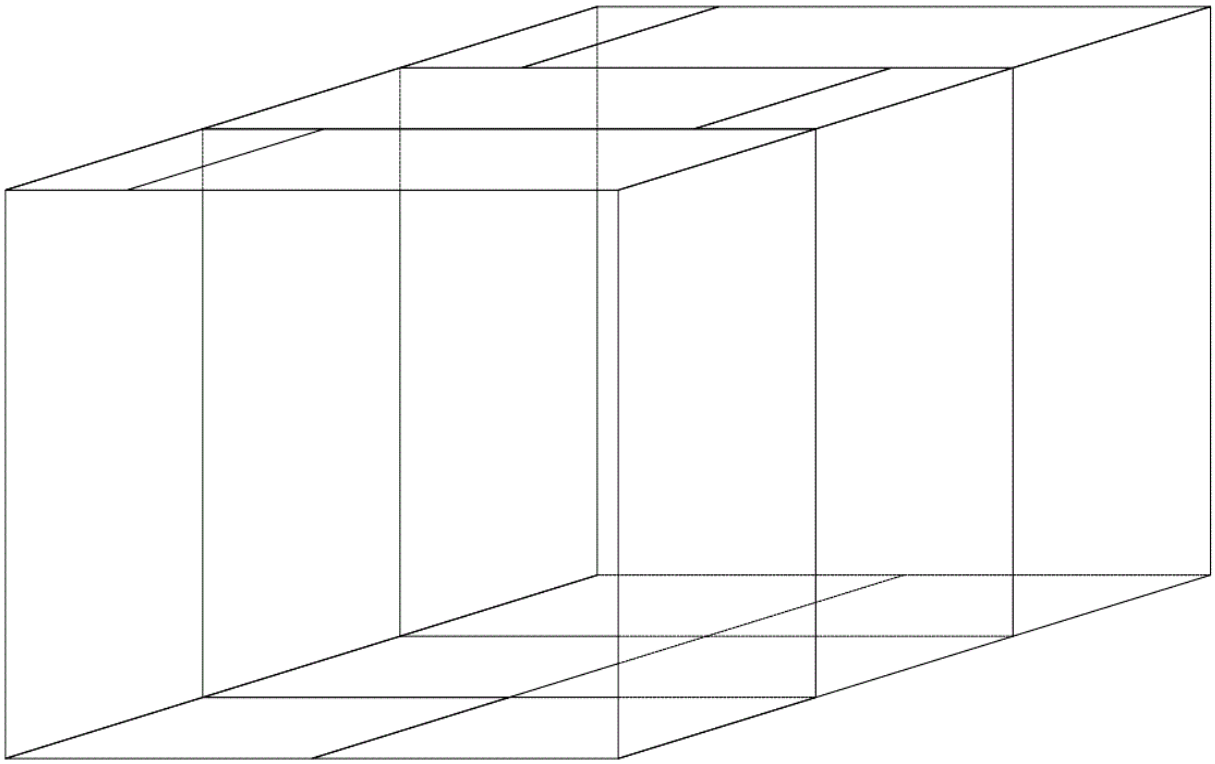

16) Детали лобовой части нижней ванны 6 соединить между собой и установить на камеру, соединив с дном 5 и боковыми частями 3. Для установки болтов соединения дна и лобовой части ванны необходимо поднять камеру и установить подкладки.

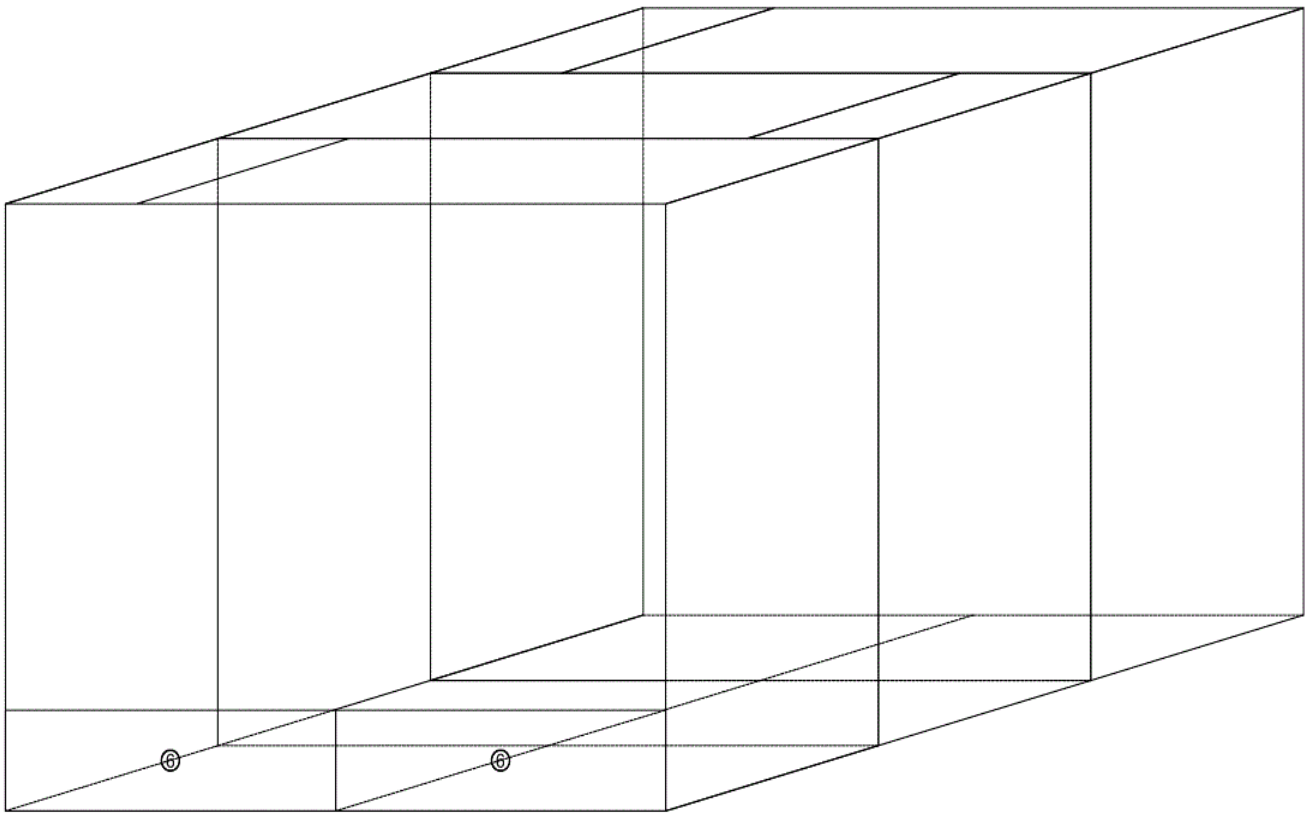

17) Установка боковых отбойников.

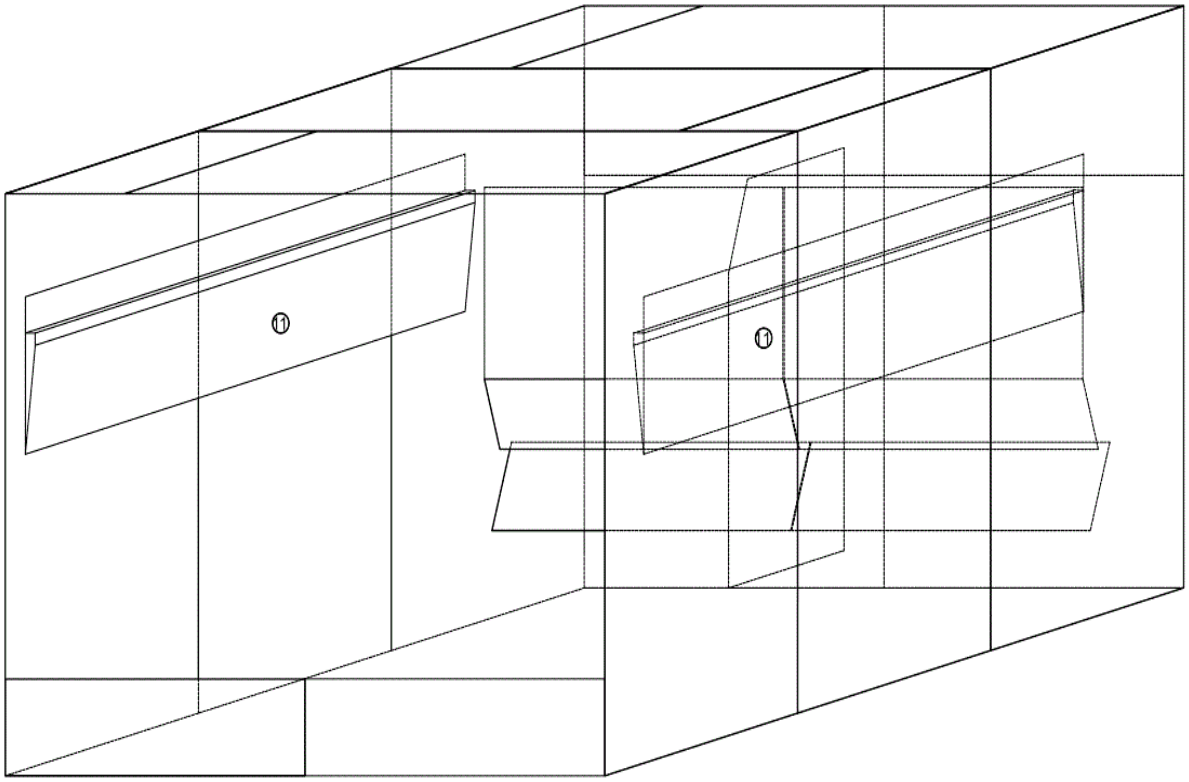

18)Установка сетчатого дна.

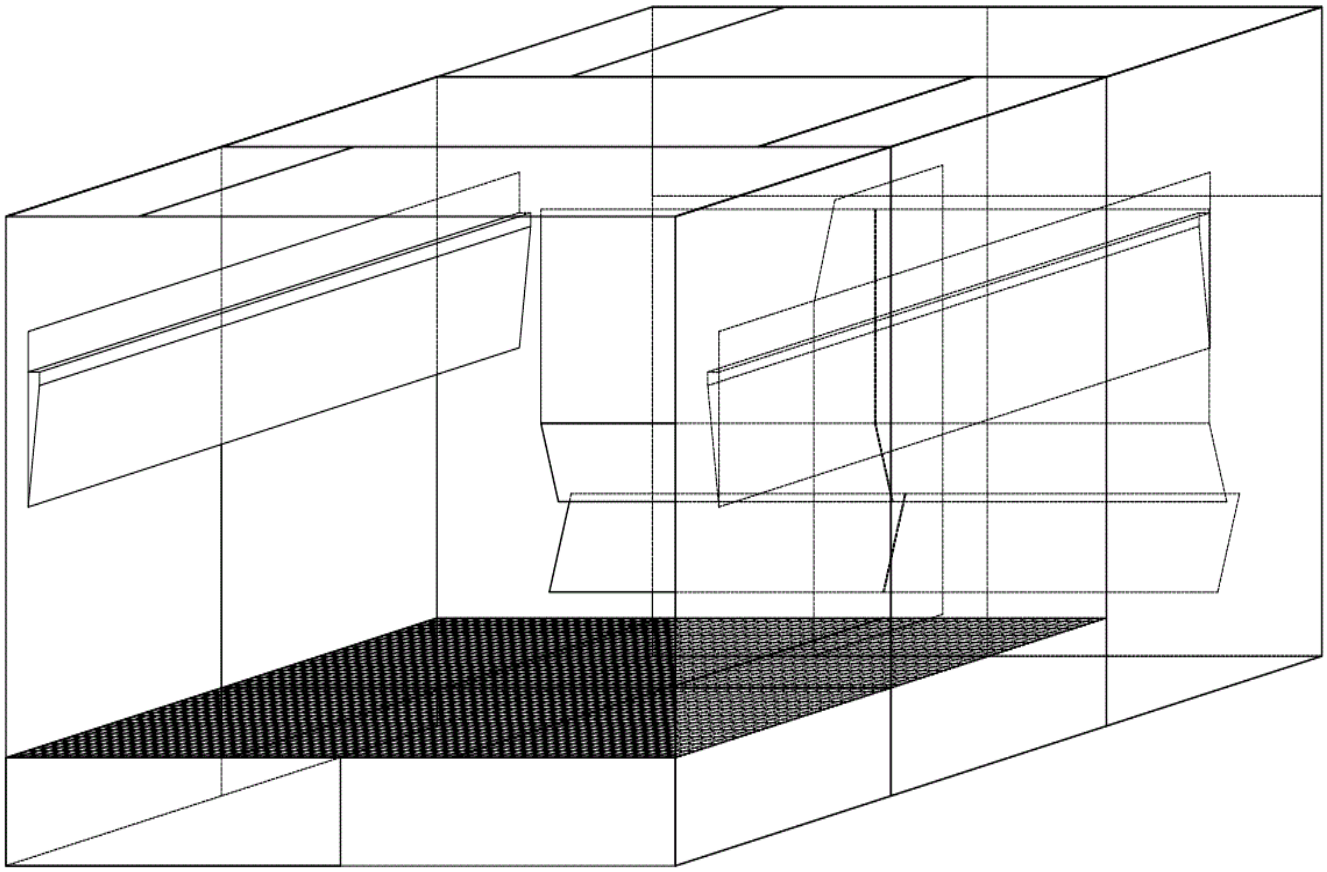

19) Установка балок.

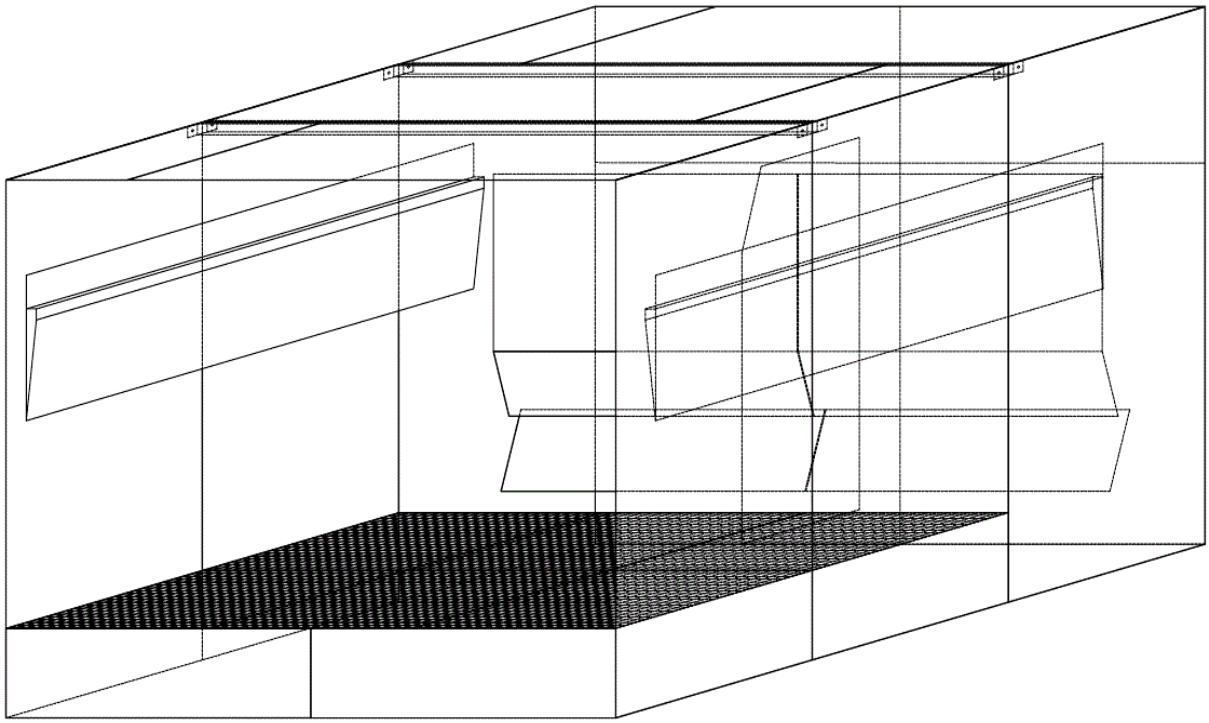

Установка покрасочной камеры по уровню.

1)Покрасочную камеру выставить по уровню в горизонтальной и вертикальной плоскости, используя прокладки из листовой стали.

2)Регулировка уровня основных отбойников осуществляется с помощью пазов в среднике и боковых частях таким образом, чтобы уклон верхней поверхности отбойника (края верхней ванны камеры) относительно горизонтальной плоскости составлял 5% от средника к боковым частям (5-7 мм на 1,5 м). То есть отбойники выставляются с наклоном в сторону ввода водоводов.

Герметизация покрасочной камеры.

Важно (!) герметизацию швов покрасочной камеры производить только после полной сборки камеры (то есть только после затяжки всех болтовых соединений). Запрещено наносить герметик на детали до или в процессе сборки.

1. Необходимо произвести герметизацию швов камеры сантехническим герметиком предпочтительно белого цвета. Нанести герметик на шов соединения деталей и равномерно распределить (разгладить) по требуемой длине шва (см. пункт 3).

2. Перед герметизацией тщательно вычистить и обезжирить герметизируемые швы.

3. Подлежат герметизации следующие швы соединений покрасочной камеры:

- *Швы соединений дна камеры.*
- *Швы соединений дна камеры с боковыми частями, задней стенкой, лобовыми частями нижней ванны.*
- *Швы соединений задней стенки от дна вверх на 400 мм.*

- *Швы соединений задней стенки и боковых частей от дна вверх на 400 мм.*
- *Шов между лобовыми частями нижней ванны.*
- *Швы соединения лобовых частей нижней ванны и боковых частей.*
- *Швы соединений основных и нижних отбойников с средником и боковыми частями.*
- *Все швы верхней ванны.*