KULBIN

Email: eduard231@gmail.com /сайт: https://oookulibin.com/ тел.: +7 (931) 265-71-92;+7 (965) 015-49-21

Инструкция по сборке и установке Окрасочно-сушильных стендов моделей ОСС(1000,1500,2420).

Санкт-Петербург

2019

Tel.+7(931)265-71-92
+7(965)015-49-21

Оглавление:

1.Введение 3
2.Общие правила по сборке 3
3.Необходимый инструмент при сборке 3
4.Подготовка перед сборкой 3
5.Основные этапы сборки 3
6. Комплектация 3
7.Схема сборки 4
7.1.Общий вид без фильтра(рис.1) 4
7.2.Взрыв схема(рис.2) 4
7.3.Крепление боковины с верхней лоб.частью(рис.3) 4
7.4.Крепление верх.отбойника(рис.4) 4
7.5.Крепление нижнего отбойника (рис.5) 5
7.6 Крепление нижней лоб.части(рис.6) 5
7.7.Крепление боковины(рис.7) 5
7.8.Установка фильтров(рис.8) 5
8.Установка ОСС по уровню. 6
9.Подключение ОСС 6
9.1. Электро схема (рис.8) 6

Уважаемый покупатель! Благодарим Вас за покупку.
Просим внимательно изучить инструкцию по сборке купленного Вами изделия.

Tel.+7(931)265-71-92
+7(965)015-49-21

1.Введение:

Соблюдайте очерёдность. Внимательно ознакомьтесь с инструкцией, чтобы потом не было накладок и не пришлось переделывать заново. Убедитесь, что крепёж и составная часть на месте. Иначе не сможете полностью собрать ОСС. Разложите детали, приготовьте инструменты.

Собирайте по порядку по схеме. Начинать нужно с боковины, постепенно переходя к отбойникам.

2.Общие правила по сборки ОСС 2420.

Чтобы собрать ОСС, нужно придерживаться инструкции по сборке, прилагаемой производителем. Существуют определённые правила. Следуя им, вы соберёте любую вещь высококачественно и за короткое время.

3.Необходимый инструмент для сборки.

Значительных затрат в приобретении инструмента не потребуется. Чтобы собрать ОСС, нужно иметь обычный набор инструментов: шуруповерт, отвёртку, гаечные ключи на 13-2шт, рулетку, угольник, резиновую киянку, фиксатор для деталей.

4.Подготовка перед сборкой.

Вначале необходимо подготовить комнату. От этого зависит окончательный исход дела, сколько времени вы потратите на работу. Важный момент – чтобы ничто не мешало. Убедитесь, что все материалы и необходимые инструменты находятся под рукой. Сборка ОСС на первый взгляд кажется простым делом. Многие допускают ошибки, в результате чего появляются дефекты: из-за несовпадения отверстий возникает перекос деталей, ОСС ненадёжно стоит на полу. Во избежание этого необходимо придерживаться определённых правил и инструкции.

5.Основные этапы сборки.

Сборку ОСС проводят строго по схеме, вертикально или горизонтально. Второй вариант лучше, так можно не допустить перекоса соединяемых деталей. Если высота потолков не позволяет поднять собранную камеру, то работы лучше проводить в вертикальном положении.

6.Комплектация:

№п/п	Название детали	Размеры (Ш*Дл.(мм))	Кол-во (шт.)
1	Боковина левая	500*2445	1
2	Верхняя лобовая часть камеры		
3	Верхний отбойник		
4	Нижний отбойник		
5	Нижняя лобовая часть камеры		
6	Боковина правая	500*2445	1
7	Картонный фильтр (гофра)		1
8	Болт Din933	М8х16мм	80
9	Шайба	М8 усиленная	184
11	Гайка	М8	92
12	Болт	М8х20мм	12
13	Полиуретановый герметик		1

Tel.+7(931)265-71-92
+7(965)015-49-21

7.Схема сборки.

7.1 Общий вид без фильтра(рис.1)

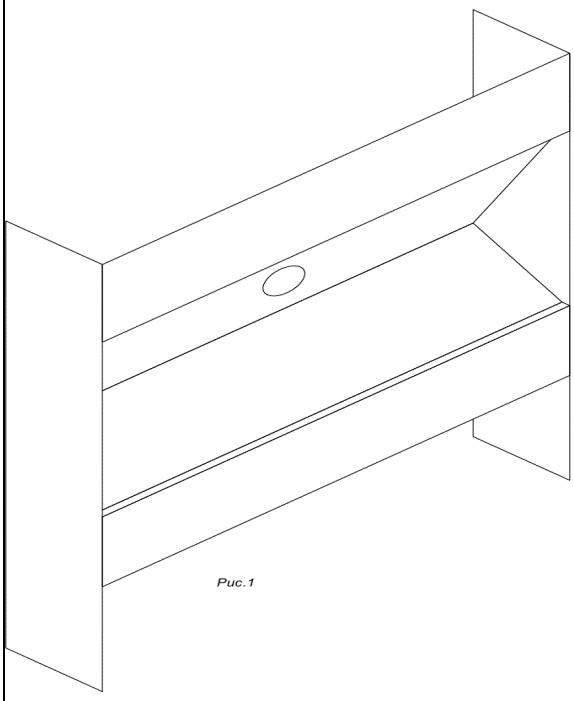

Рис.1

7.2 Взрыв схема (рис.2)

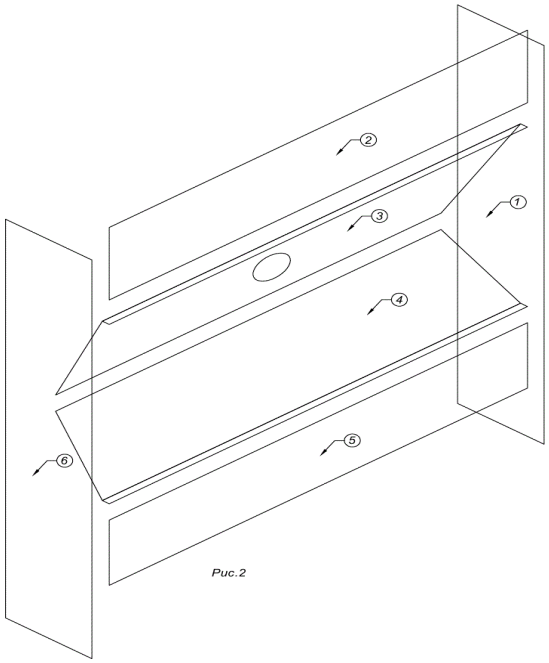

Рис.2

7.3 Крепление боковины с верх. лоб.частью(рис.3)

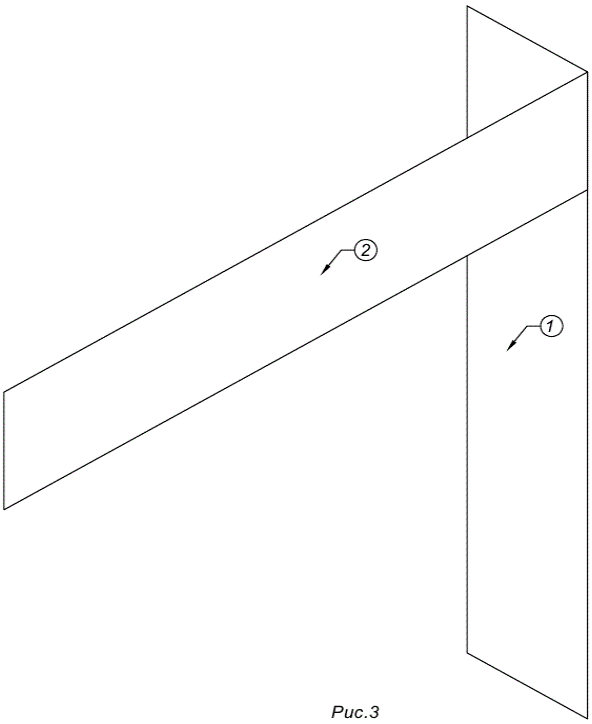

Рис.3

7.4 Крепление верх.отбойника(рис.4)

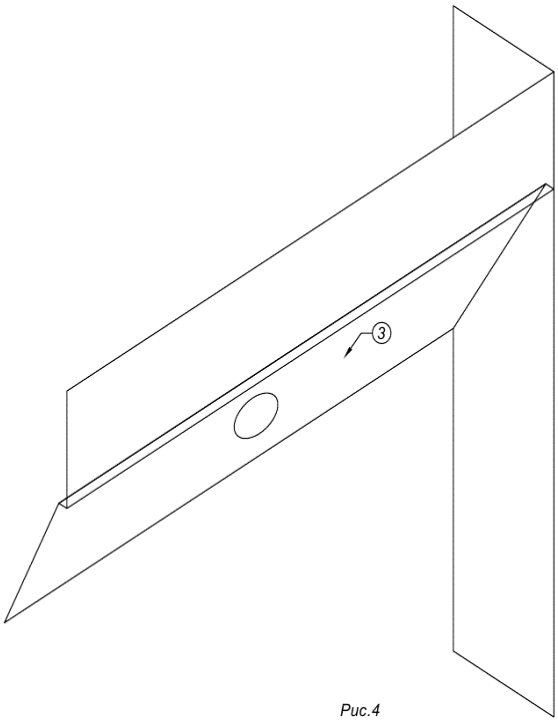

Рис.4

Tel.+7(931)265-71-92
+7(965)015-49-21

7.5 Крепление нижнего отбойника (рис.5)

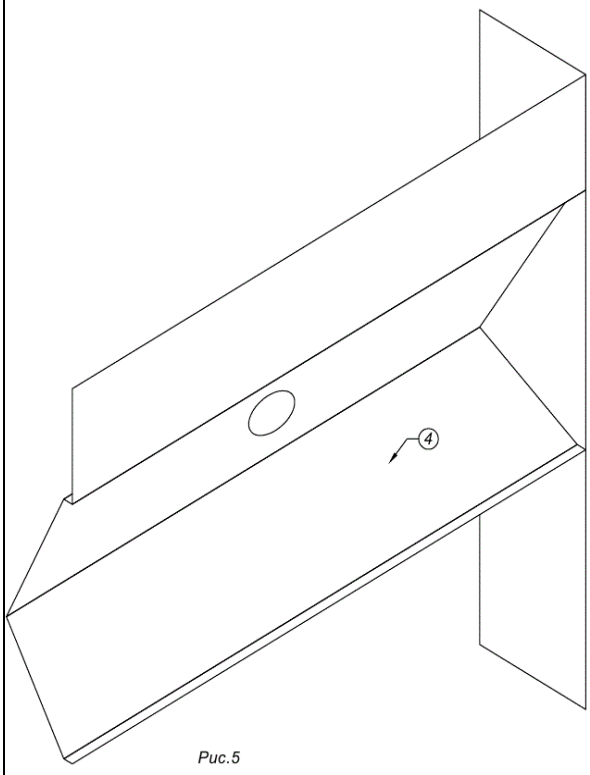

Рис.5

7.6 Крепление нижней лоб.части(рис.6)

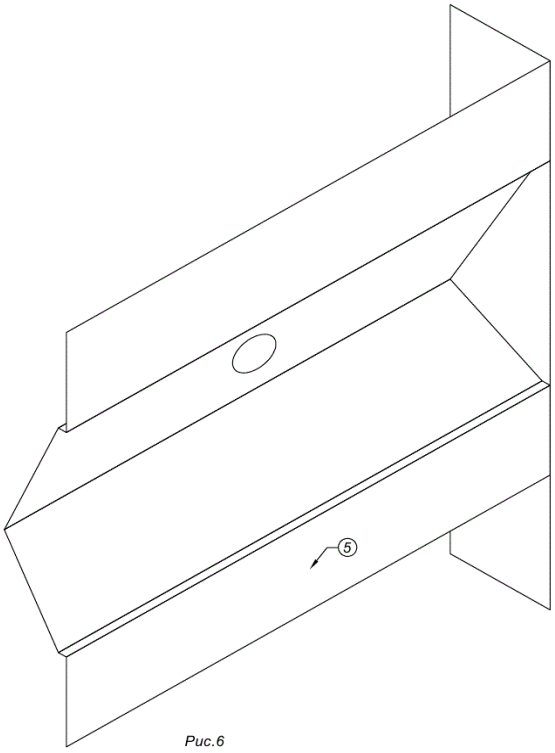

Рис.6

7.7 Крепление боковины(рис.7)

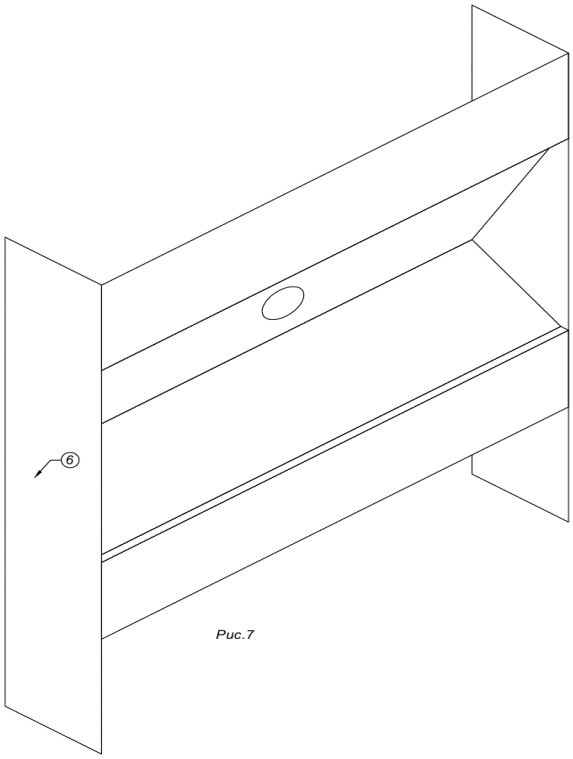

Рис.7

7.8Установка фильтров(рис.8)

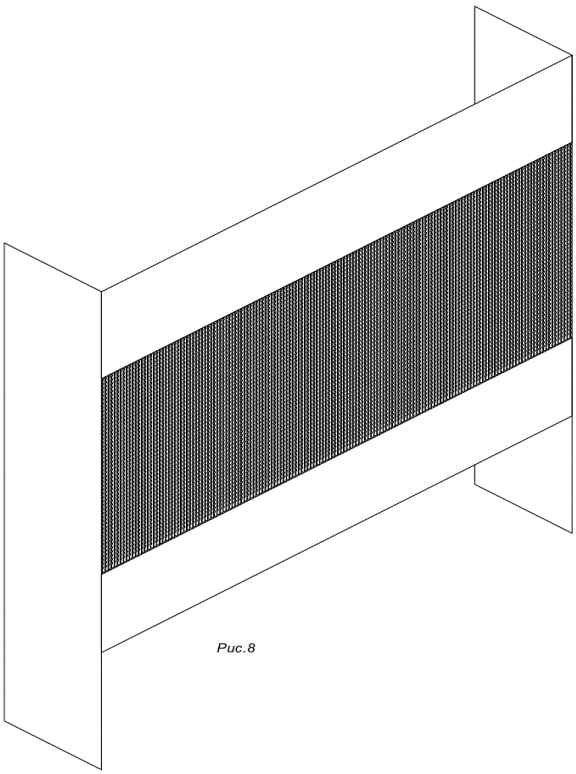

Рис.8

Tel.+7(931)265-71-92
+7(965)015-49-21

8. Установка ОСС по уровню.

Покрасочную камеру выставить по уровню в горизонтальной и вертикальной плоскости, при помощи болтов на боковинах.

9. Подключение ОСС.

Электросхему собирать согласно инструкции производителя. Подключение вентилятора к системе воздуховодов согласно инструкции производителя вентиляторов. Обратить внимание на установку вентиляционной задвижки и регулировке рабочего тока двигателя вентилятора согласно величине тока, указанного на шильде двигателя и паспорте производителя (паспорт прилагается).

9.1 Электро схема (рис.8).

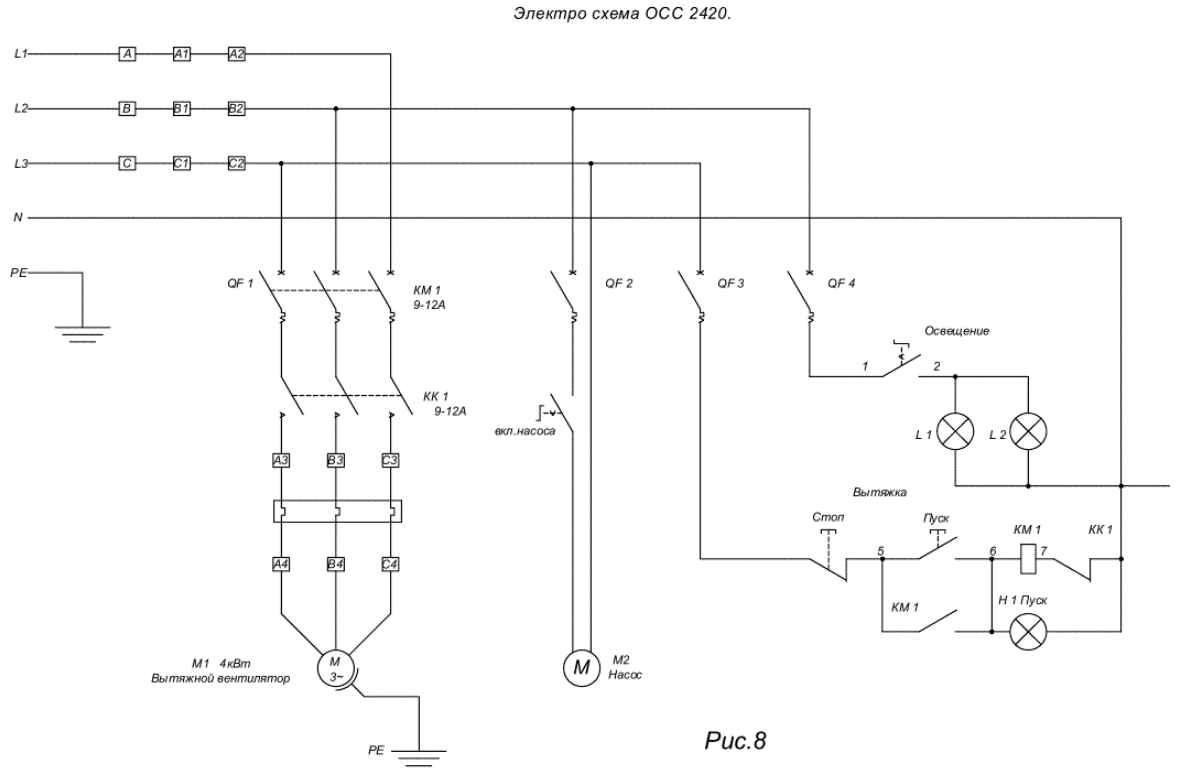

Рис.8

Tel.+7(931)265-71-92
+7(965)015-49-21